Motor para bloqueo de la tapa del depósito -V155-: desmontar y montar

Herramientas especiales, equipos de comprobación y medición y dispositivos auxiliares necesarios

- Llave -T20103-

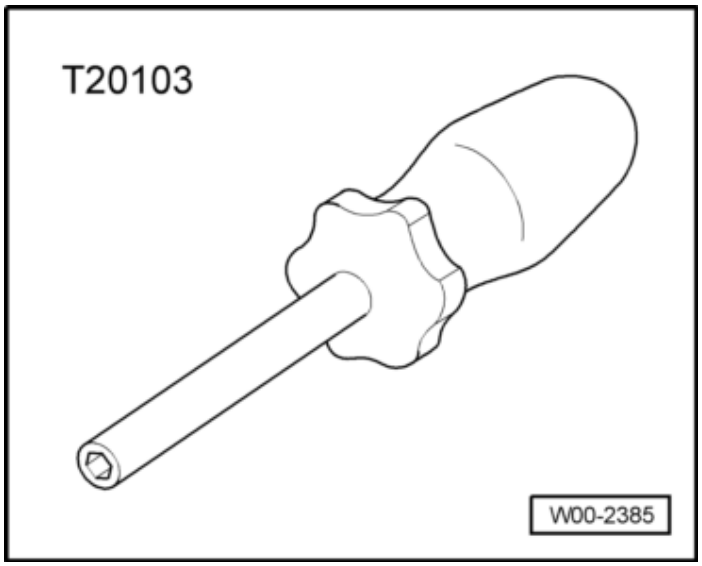

Motor para bloqueo de la tapa del depósito -V155-: desmontar

– Abrir la tapa del maletero.

Continúa solo para EXEO 2009

– Desmontar el revestimiento lateral del maletero →Carrocería, trabajos de montaje interior; Grupo de rep.70.

Continúa solo para Exeo ST 2009

– Desmontar el revestimiento lateral del maletero Exeo ST 2009 →Carrocería, trabajos de montaje interior; Grupo de rep.70.

– Desmontar el altavoz de graves -R100- Exeo ST 2009 →Radio, Teléfono y navegación; Grupo de rep.91

Continúa para todos los vehículos

Aviso

Los tornillos -3- del motor para bloqueo de la tapa del depósito -V155- solo se pueden aflojar; no se pueden extraer por completo.

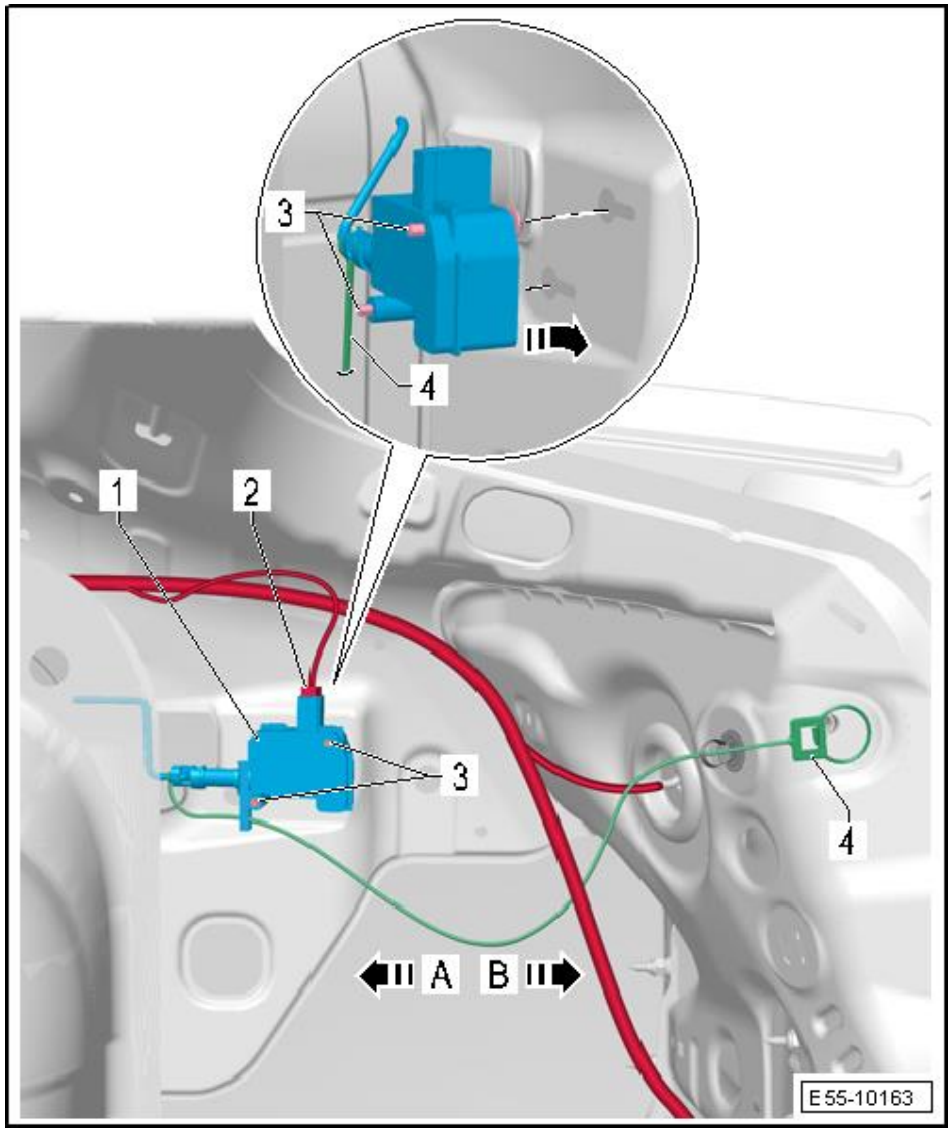

– Con la ayuda de la llave -T20103- desenroscar los tornillos -3-.
– Desplazar el motor para bloqueo de la tapa del depósito -V155--1- en el sentido de la -flecha A-.
– Extraer de su fijación el motor para bloqueo de la tapa del depósito -V155--1- junto con la varilla de desbloqueo.
– Desacoplar el conector eléctrico -2-.
– Retirar el cable de mando para la tapa del deposito -4- de la varilla de desbloqueo del motor para bloqueo de la tapa del depósito -V155--1-.

Motor para bloqueo de la tapa del depósito -V155-: montar

– Abrir la tapa de la toma de combustible.
– Extraer el capuchón de protección → Pos..
– Colocar el cable de mando para la tapa del deposito -4- en la varilla de desbloqueo del motor para bloqueo de la tapa del depósito -V155--1-.

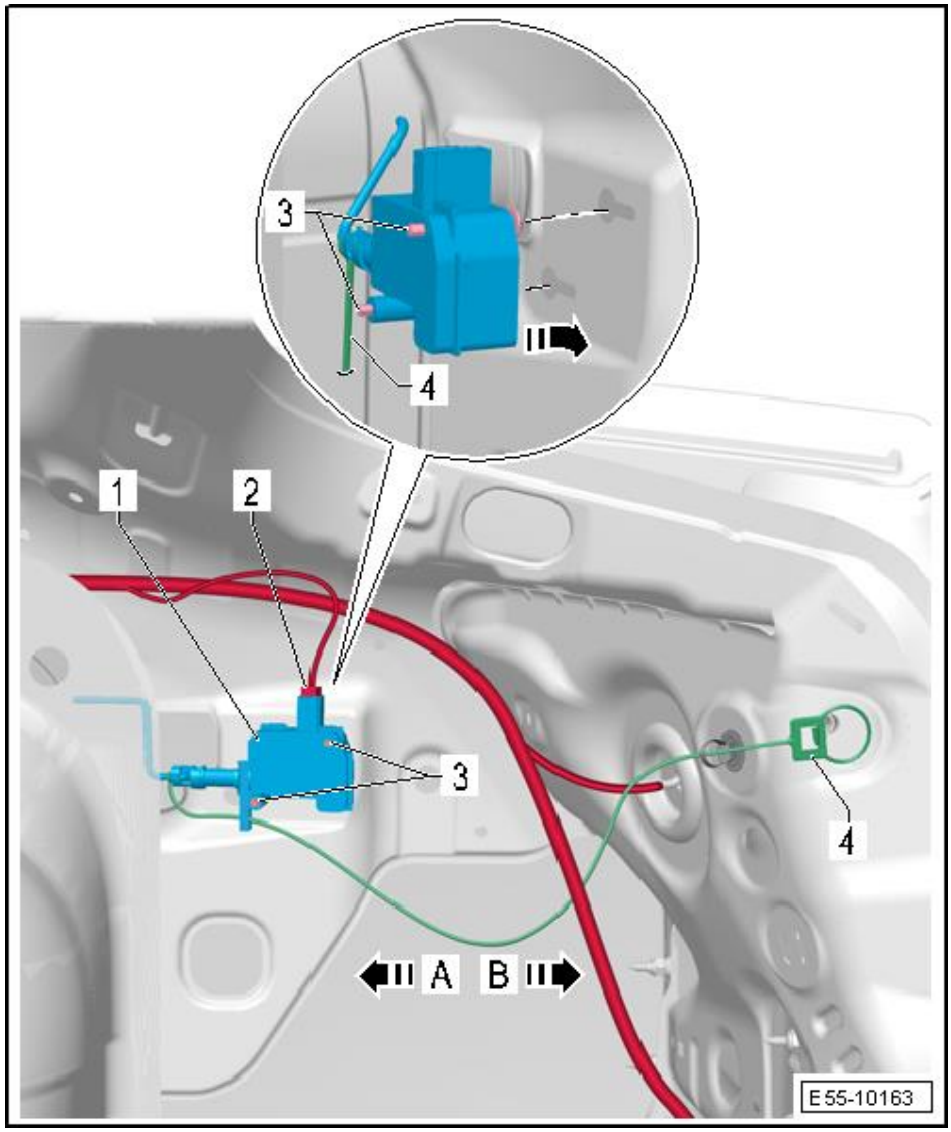

– Colocar el motor para bloqueo de la tapa del depósito -V155--1- y desplazar en el sentido de la -flecha B-.
– Colocar el capuchón de protección → Pos..
– Apretar los tornillos -3- a 2 Nm.
– Acoplar el conector -2-.

Continúa solo para Exeo 2009

– Montar el revestimiento lateral del maletero →Carrocería, trabajos de montaje interior; Grupo de rep.70.

Continúa solo para Exeo ST 2009

– Montar el altavoz de graves -R100- Exeo ST 2009 →Radio, Teléfono y navegación; Grupo de rep.91.
– Montar el revestimiento lateral del maletero Exeo ST 2009 →Carrocería, trabajos de montaje interior; Grupo de rep.70.